Установка нового модуля балансирного вала

Необходимые специальные приспособления, контрольные и измерительные приборы, а также вспомогательные средства

- Стопорное приспособление -T10255-

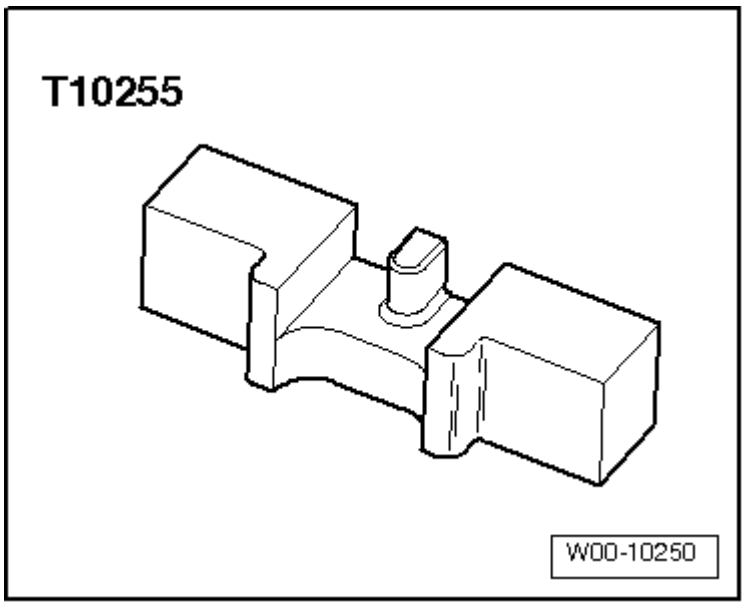

Порядок работ

Указание

- *Цилиндрический зубчатый привод модуля балансирного вала должен устанавливаться с зазором профиля зуба в 0,038 … 0,072 мм.*
- *Ддля достижения нужного зазора профиля зуба на новом промежуточном зубчатом колесе нанесено покрытие соответствующей толщины. Покрытие нанесено на зубья на отдельных участках периметра.*
- *В течение небольшого промежутка времени покрытие срабатывается и появляется необходимый зазор.*
- *Новый модуль балансирного вала всегда должен устанавливаться с новой промежуточной шестерней с покрытием.*
- *Для правильного выбора монтажного положения на зубчатом колесе есть белая точка.*
- *На промежуточные шестерни без белой точки по периметру нанесено покрытие. Тем самым монтажное положение не имеет значения.*
- *Заменить болты, которые были затянуты с доворотом.*

- Шестерня зубчатого ремня коленвала зафиксирована стопором коленвала -T10050- для двигателей с круглой шестерней зубчатого ремня коленвала или стопором коленвала -T10100- для двигателей с овальной шестерней зубчатого ремня коленвала.

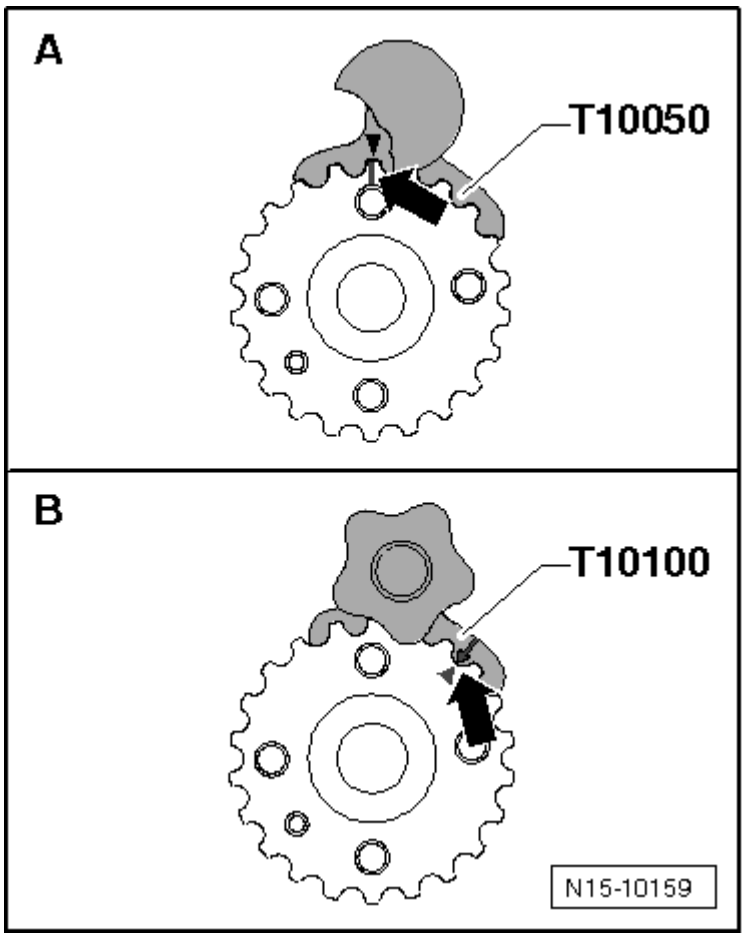

– Перед установкой модуля балансирного вала на блок цилиндров болт -1- промежуточной шестерни необходимо ослабить примерно на $^1/_4$ оборота.

A17-10157

– Проверить наличие двух установочных втулок для правильного размещения модуля балансирного вала на блоке цилиндров.

– Установить модуль балансирного вала на блок цилиндров, обратив внимание на положение промежуточной шестерни:

A17-10158

- Белая точка -стрелка- на промежуточной шестерне должна находиться по центру коленвала.
- Промежуточные шестерни без белой точки могут устанавливаться в произвольном положении.

Указание

При этом не допускать повреждения покрытия промежуточной шестерни.

♦ Затянуть модуль балансирного вала с 8 резьбовыми соединениями → Илл..

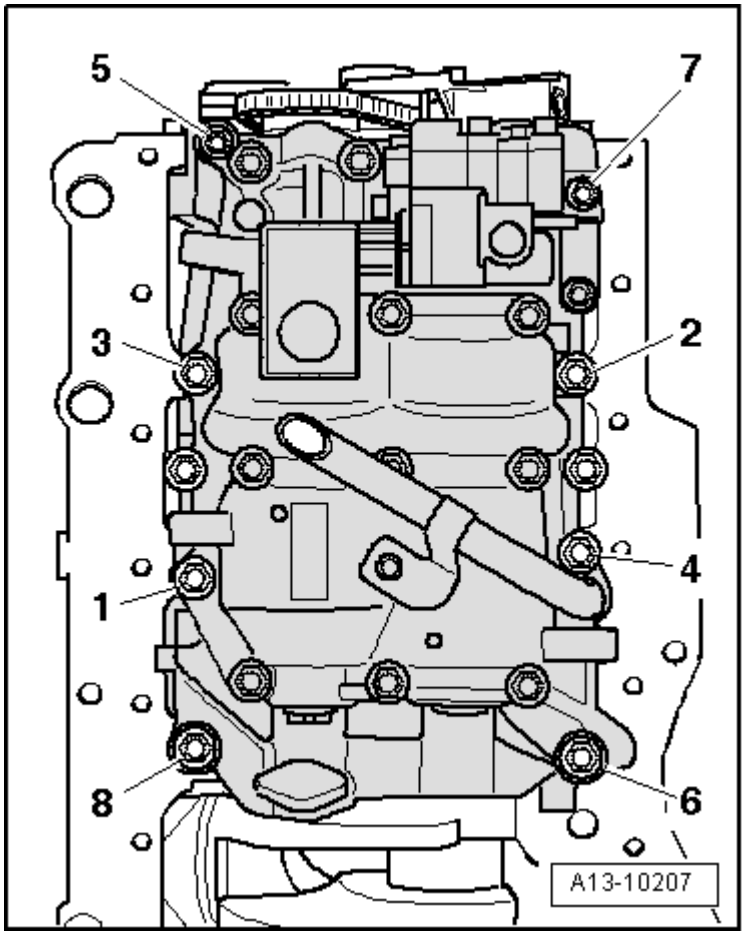

A17-10650

- ♦ Затянуть модуль балансирного вала с 6 резьбовыми соединениями → Илл..
- – Зафиксировать балансирный вал с помощью стопорного приспособление -T10255-, при необходимости прокрутить вал.
- ● Цапфа стопорного приспособления должна войти в паз балансирного вала.

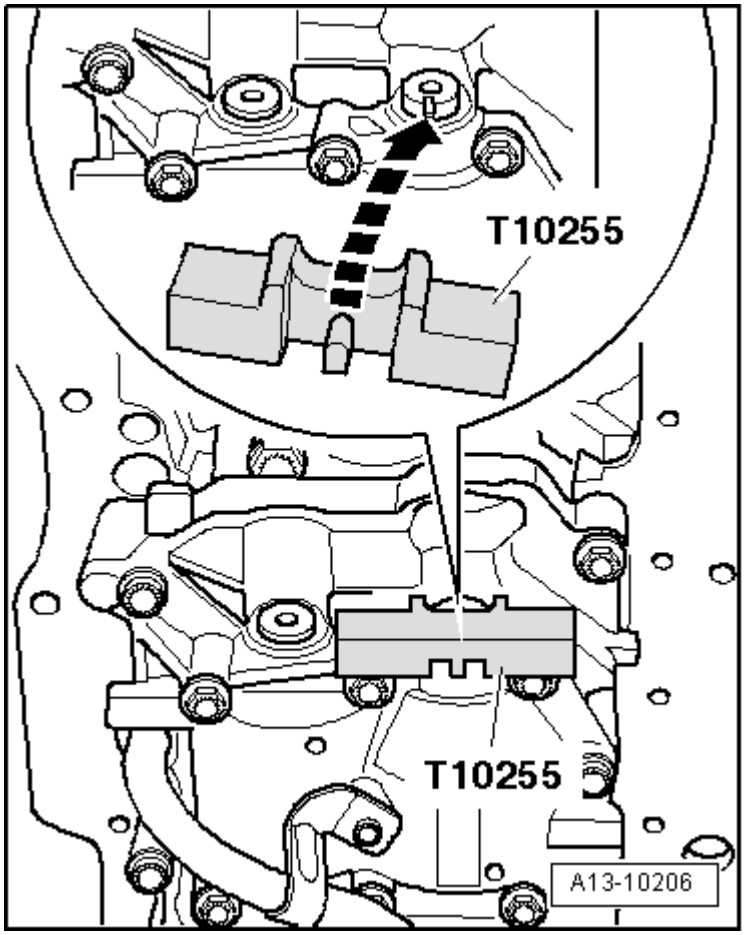

– Осторожно посадить шестерню на балансирный вал, сдвинув при этом промежуточную шестерню слегка в сторону.

A17-10160

Указание

- *При этом не допускать повреждения покрытия промежуточной шестерни.*
- *Если продольные отверстия в шестерне балансирного вала не совпадают с резьбовыми отверстиями, необходимо повернуть шестерню на соответствующее число зубьев и снова насадить ее.*

– Привинтить шестерню балансирного вала -стрелки-.

– Снять стопорное приспособление -T10255-.

Следующие три этапа работы должны быть выполнены одновременно (необходима помощь второго механика):

A17-10159

– Сильно вжать промежуточную шестерню -3-, возможно при помощи деревянного бруса, в -направлении стрелки - в зубчатое зацепление приводной шестерни -2- и шестерни балансирного вала -1-.

– При этом шестерню балансирного вала необходимо слегка проворачивать против часовой стрелки.

– Затянуть болт промежуточной шестерни.

– Снять стопор коленвала.

Указание

После установки на промежуточной шестерне не должно быть люфта проворачивания. Это можно проверить вручную, не прикладывая большого усилия.

Дальнейшая установка в обратной последовательности, при этом учитывать следующее:

– Установить масляный поддон → Глава.

– Установить демпфер крутильных колебаний → Глава.