Снятие и установка опорных втулок на кронштейне сервонасоса и маслянного радиатора

Необходимые специальные приспособления, контрольные и измерительные приборы, а также вспомогательные средства

- Динамометрический ключ -V.A.G 1331- с головкой 13 (стандартная)
- Специнструмент -T40104-

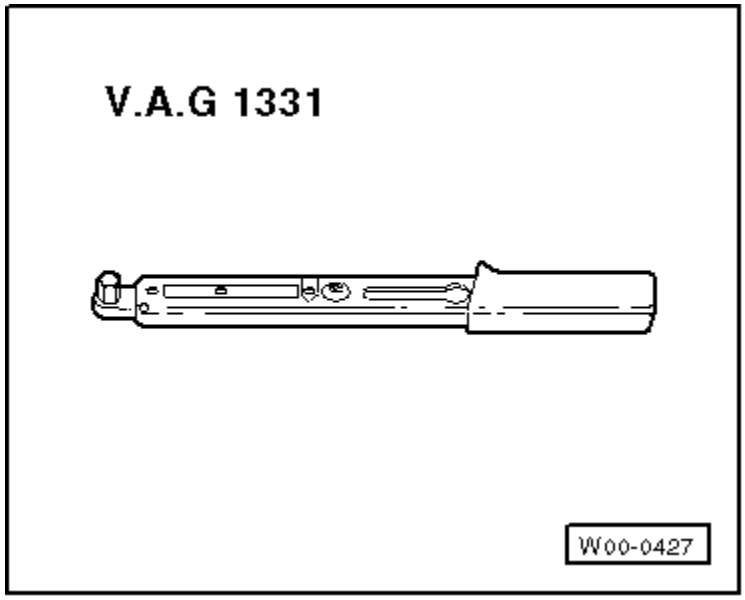

Снятие

– В автомобилях с дополнительным отопителем выкрутить болты -стрелки- выпускной трубы независимого дополнительного отопителя из шумоизоляционного экрана.

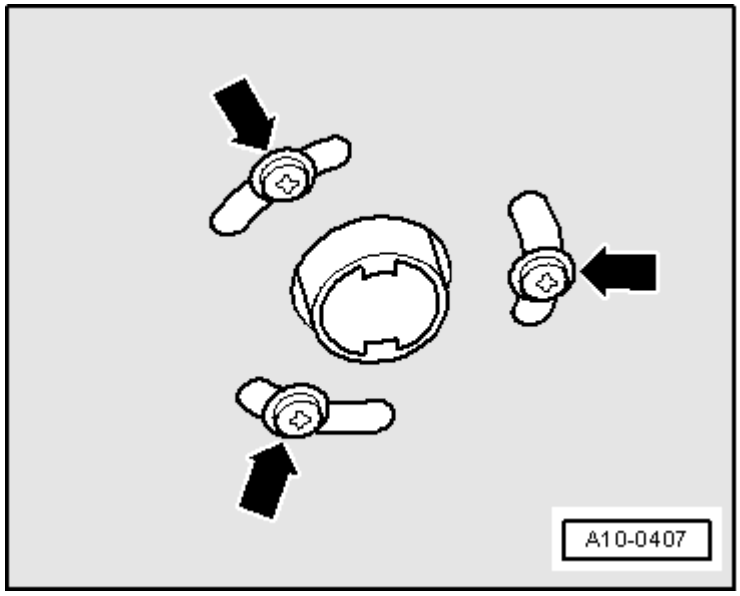

– Отделить детали крепления -1 … 3- и -5- и снять передний шумоизоляционный экран. Задний шумоизоляционный экран остается установленным.

Инструкция

На рисунке представлен автомобиль конструкции, начиная с 2002 модельного года.

PDF created with pdfFactory Pro trial version www.pdffactory.com

– Снять передний бампер → Наружные арматурные работы; Группа ремонта63.

– Привести рамку радиатора в сервисное положение → Наружные арматурные работы; Группа ремонта50.

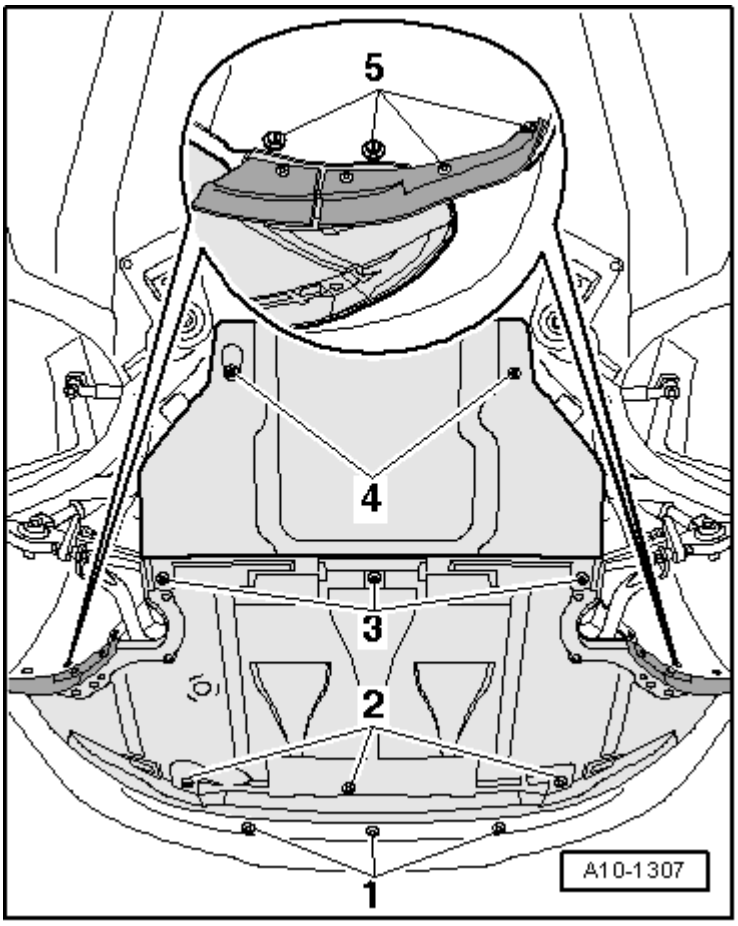

– Открутить правый и левый воздуховоды на интеркулере -стрелки-.

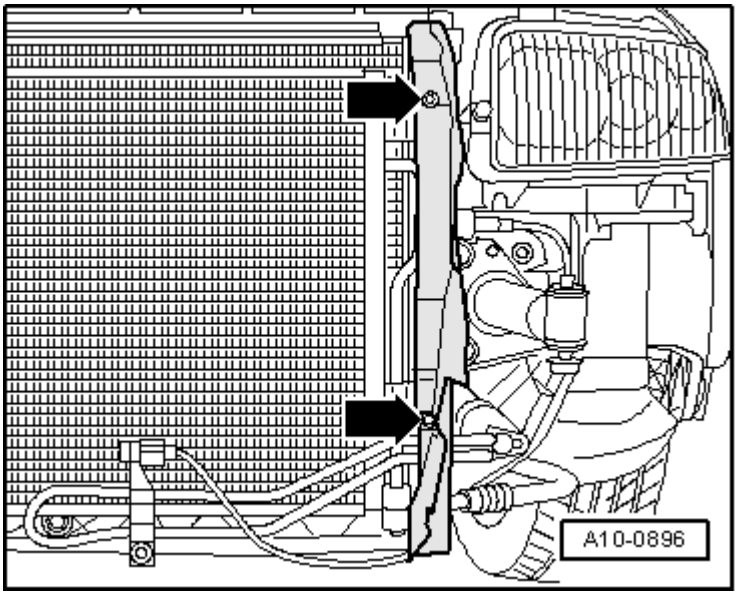

– Снять шланг охлаждения гидроусилителя руля -стрелка-.

– Прикрепить наверху шланг охлаждения гидроусилителя руля с присоединенными магистралями к рамке радиатора.

PDF created with pdfFactory Pro trial version www.pdffactory.com

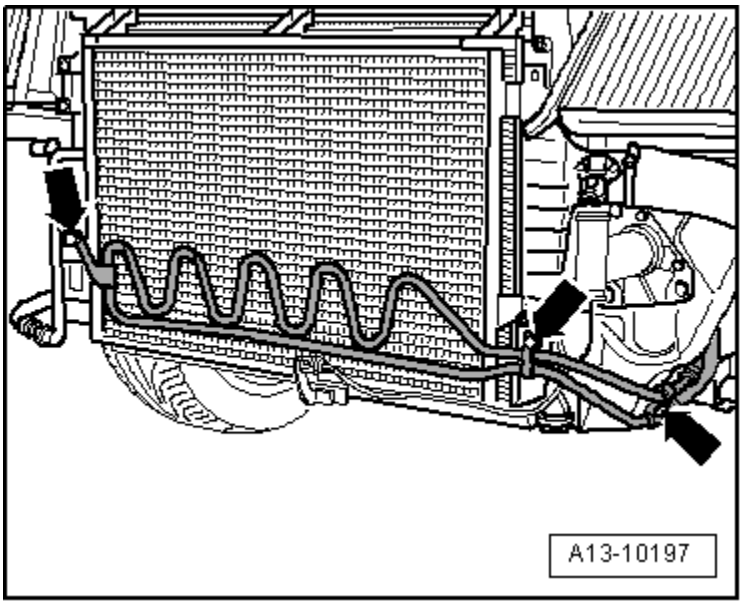

– Снять кожух двигателя.

- Привинчиваемая конструкция: Снять колпаки, выкрутить гайки -стрелки- и снять движением вверх.
- Вставляемая конструкция: Снять движением вверх.

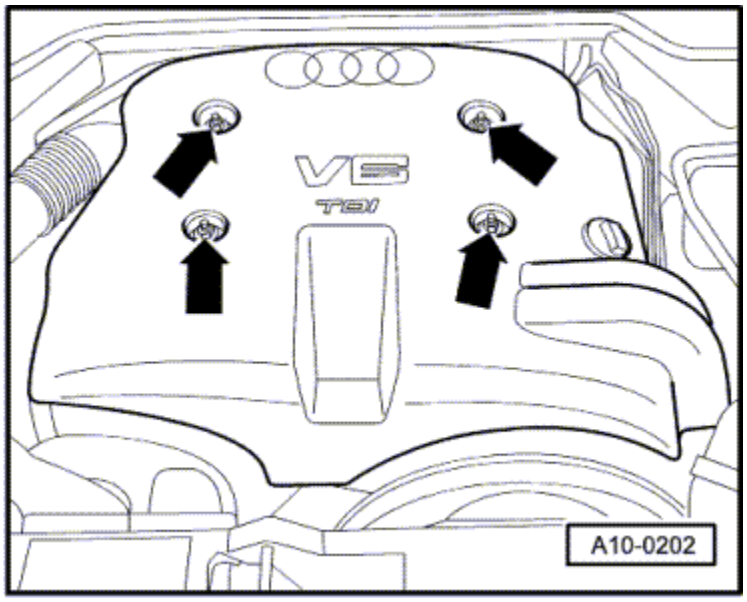

– Снять вентилятор с вязкостной муфтой (ключ SW 32).

PDF created with pdfFactory Pro trial version www.pdffactory.com

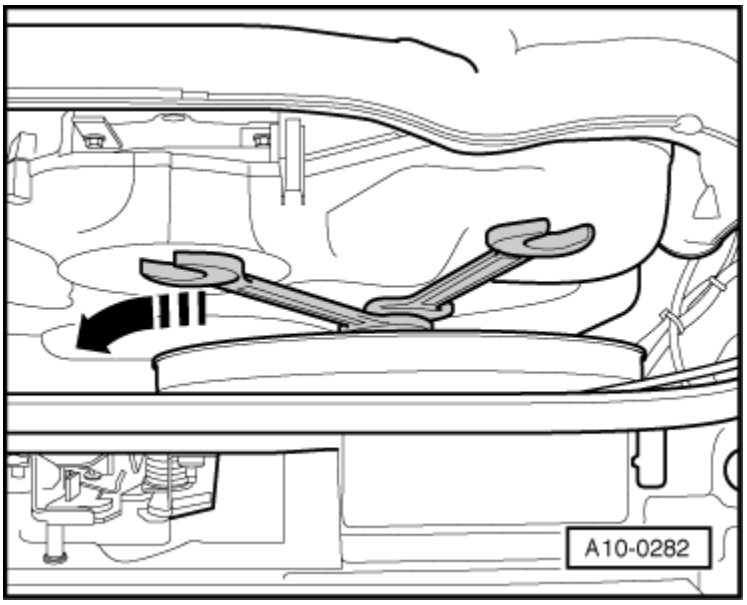

– Открыть стяжные хомуты -стрелки- и снять левую и правую части защитного кожуха зубчатого ремня.

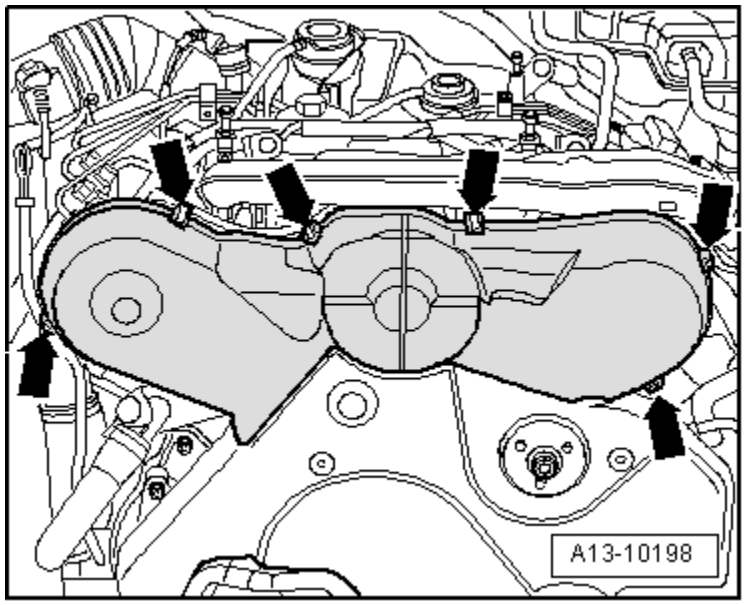

– Снять крышку поликлинового ремня -стрелки-.

Инструкция

Следить за распорными втулками крышки поликлинового ремня.

PDF created with pdfFactory Pro trial version www.pdffactory.com

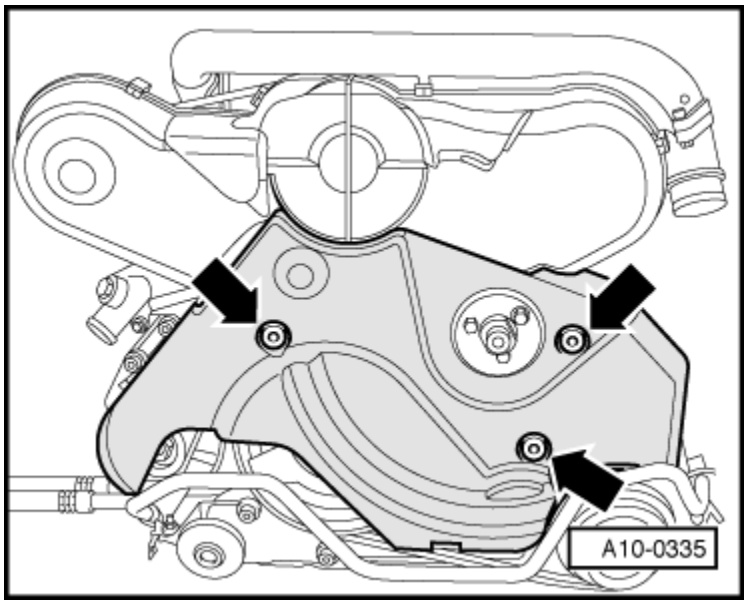

– Снять колпачок с натяжного ролика компрессора климатической установки.

Инструкция

Перед снятием поликлинового ремня отметить направление его движения мелом или фломастером. Движение в обратном направлении уже бывшего в употреблении ремня может привести к его разрыву.

– Ослабить болт -стрелка- натяжного ролика компрессора климатической установки и снять поликлиновой ремень с компрессора климатической установки.

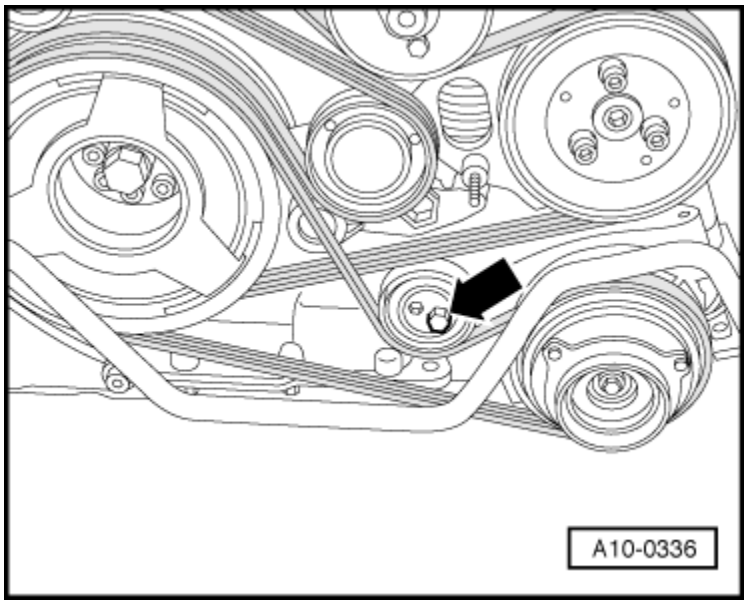

ВНИМАНИЕ!

Запрещается открывать контур хладагента климатической установки.

– Отсоединить электрический разъем -1- к регулировочному клапану компрессора климатической установки -N280-.

– Выкрутить болты -стрелки- компрессора климатической установки.

PDF created with pdfFactory Pro trial version www.pdffactory.com

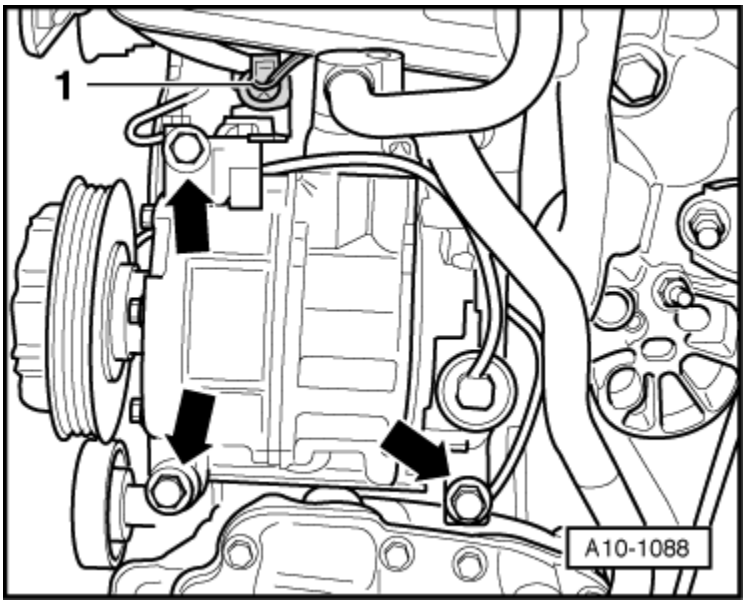

– Отсоединить компрессор климатической установки с подсоединенными магистралями от кронштейна на подрамнике -стрелка-.

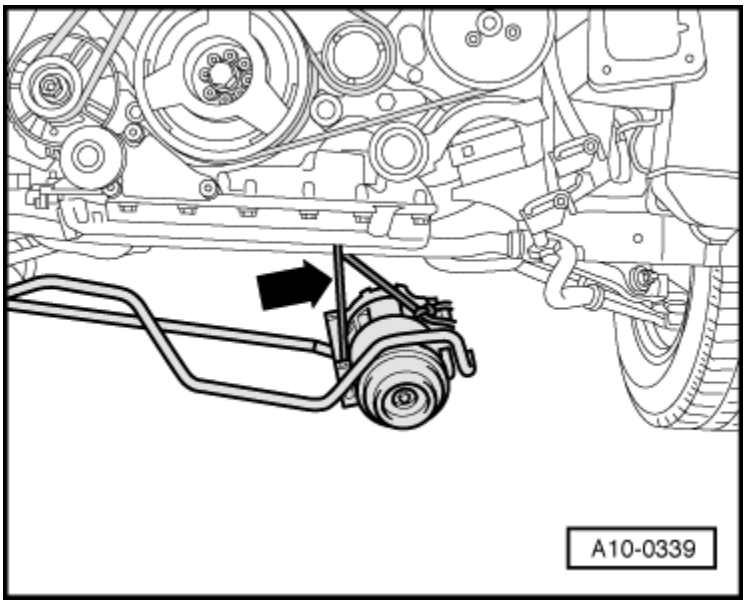

– Открутить кронштейн компрессора климатической установки -стрелки-.

Инструкция

PDF created with pdfFactory Pro trial version www.pdffactory.com

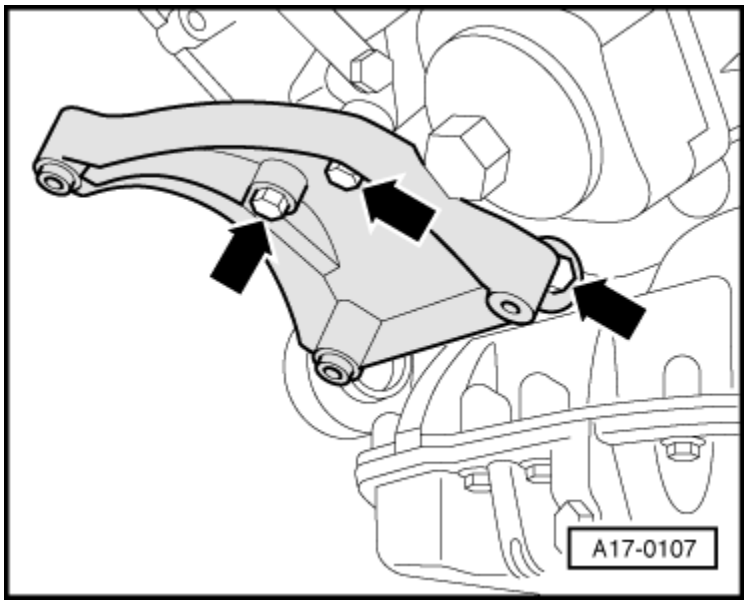

Перед снятием поликлинового ремня отметить направление его движения мелом или фломастером. Движение в обратном направлении уже бывшего в употреблении ремня может привести к его разрыву.

– Повернуть торцовый шестигранный ключ в -направлении стрелки- и снять поликлиновой ремень с сервонасоса.

Инструкция

-Поз. 1- во внимание не принимать.

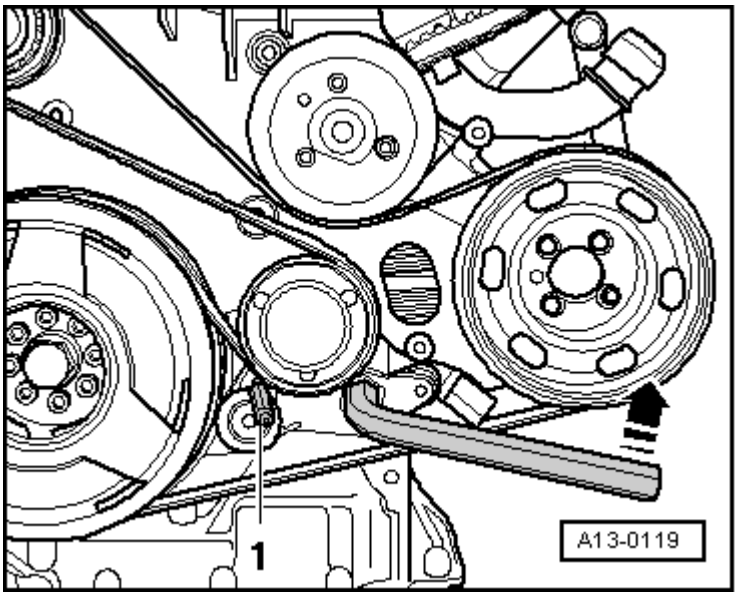

– Выкрутить болт -стрелка-.

– Повернуть рычаг натяжного устройства в сторону.

PDF created with pdfFactory Pro trial version www.pdffactory.com

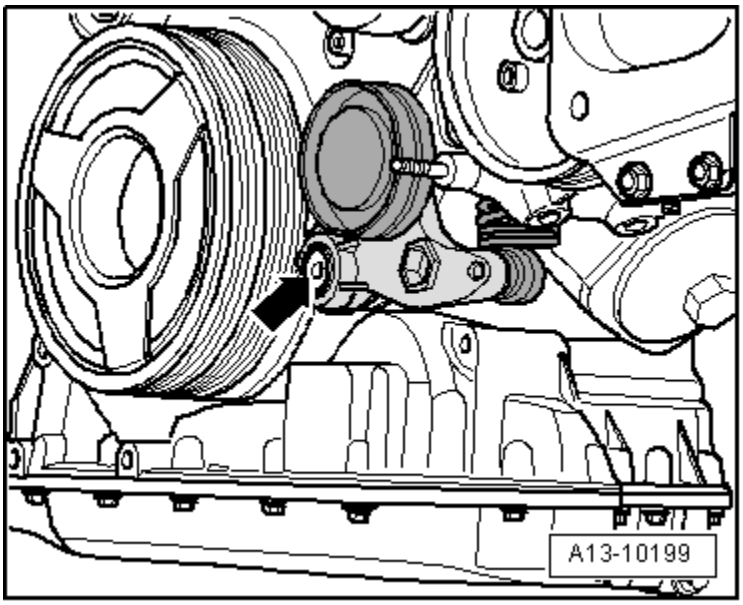

– Снять манжетное уплотнение -стрелка- с кронштейна сервонасоса и маслянного радиатора.

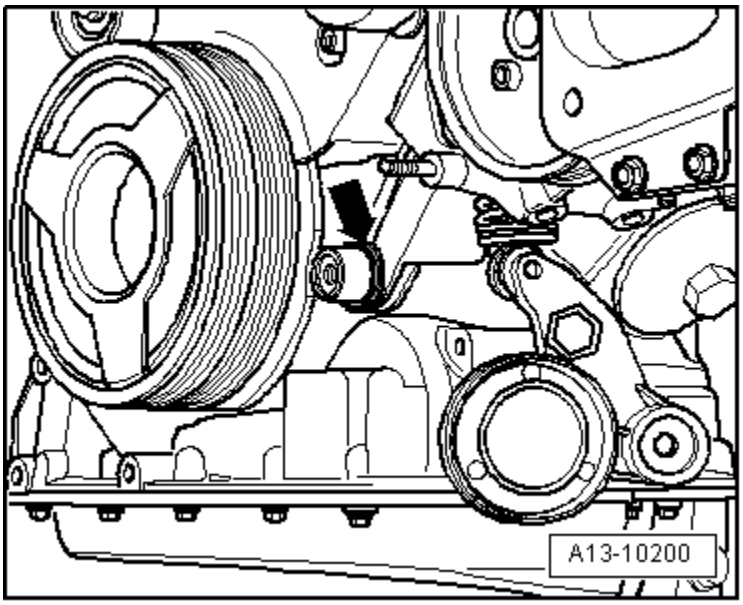

– Для выполнения дальнейших операций проверить возможность перемещения или вращения крепежного болта -стрелка- в кронштейне сервонасоса и маслянного радиатора.

Инструкция

Если крепежный болт не вращается - исправить данный недостаток.

PDF created with pdfFactory Pro trial version www.pdffactory.com

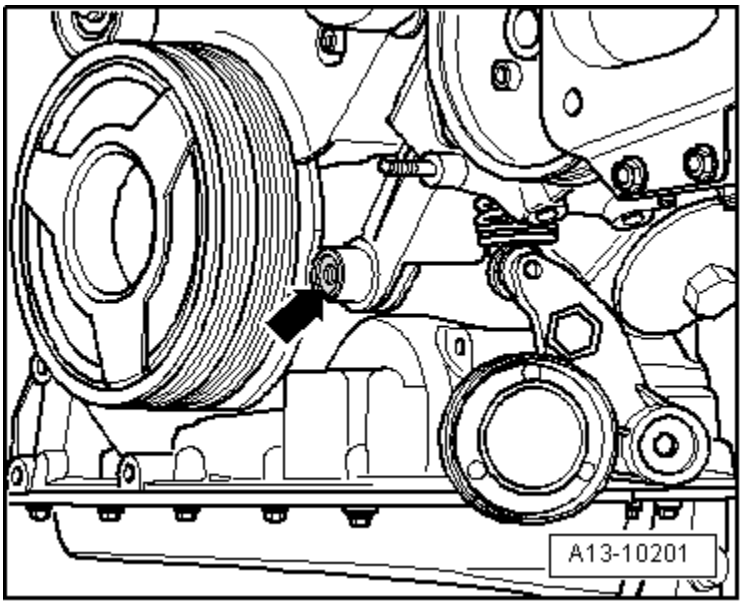

– Вкрутить болт -T40104/7- спереди в крепежный болт.

– Держать задний болт с помощью кольцевого гаечного ключа -1- во время затяжки болта -T40104/7-.

ı Затягивать болт -T40104/7- до срыва головки болта.

– Снять головку болта, шайбу и манжетное уплотнение.

– Извлечь крепежный болт из кронштейна.

– Зажать крепежный болт в тисках и выкрутить болт -T40104/7-.

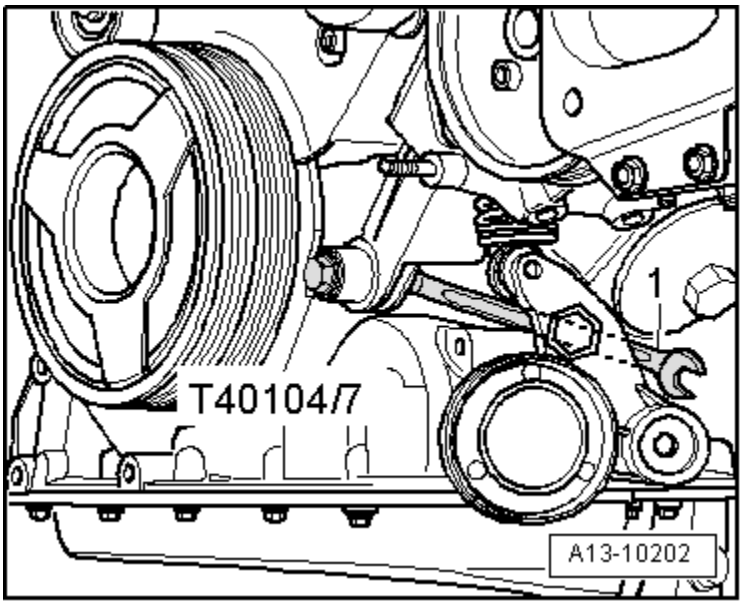

Снять переднюю опорную втулку:

– Установить внутренний съемник -T40104/1- в отверстие кронштейна сервонасоса и маслянного радиатора, пока он не окажется за опорной втулкой в отверстии.

– Вкрутить разжимной болт внутренного съемника -T40104/1- от руки так, чтобы он обязательно коснулся опорной втулки.

Инструкция

При слишком сильном разжиме внутреннего съемника при его снятии произойдет повреждение отверстия кронштейна.

PDF created with pdfFactory Pro trial version www.pdffactory.com

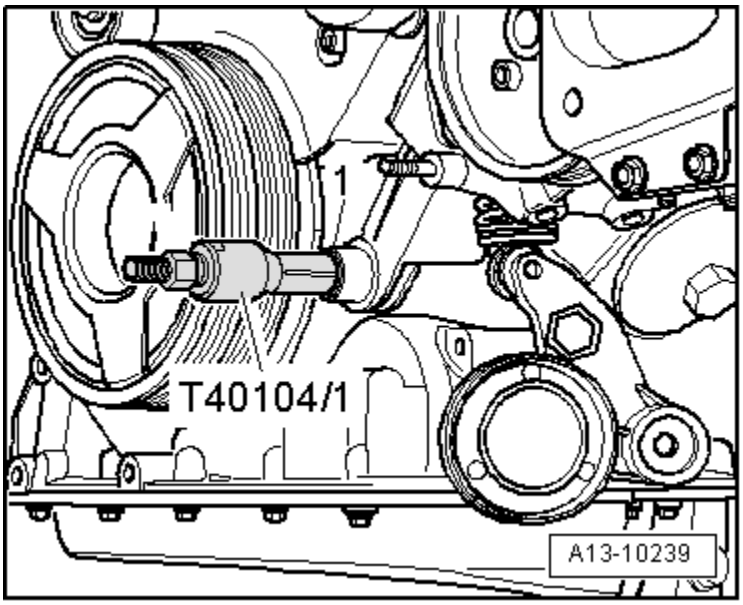

– Привести внутренний съемник в горизонтальное положение и установить распорную втулку -T10104/2- над внутренним съемником.

– Накрутить гайку из -T40104/1- на резьбу разжимного болта и извлечь таким образом опорную втулку из кронштейна сервонасоса и маслянного радиатора.

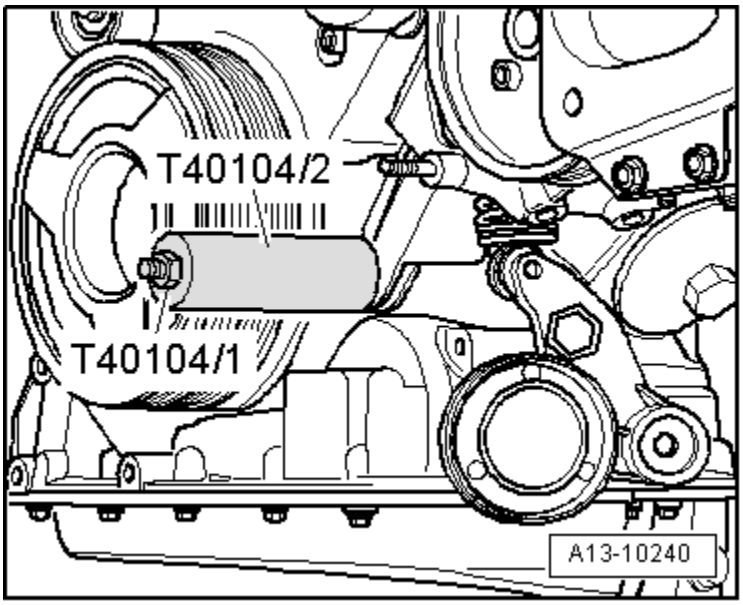

Выпрессовать заднюю опорную втулку:

– Установить болт -T40104/3- в отверстие кронштейна сервонасоса и маслянного радиатора.

ı Резьба болта показывает в направлении движения.

– Выпрессовать заднюю опорную втулку с помощью болта -T40104/3- назад.

– Извлечь болт -T40104/3-, для этого вкрутить болт M8 в резьбу болта.

PDF created with pdfFactory Pro trial version www.pdffactory.com

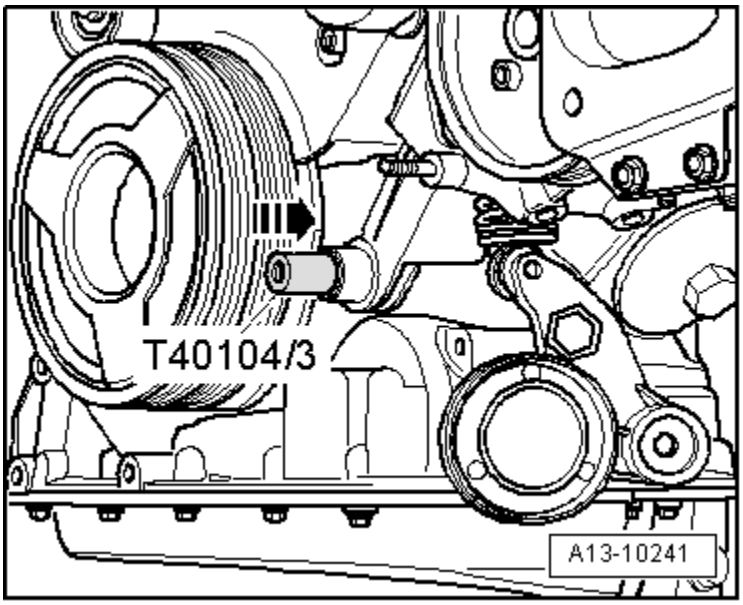

Установка

– Очистить отверстие и прилегающие поверхности манжетных уплотнений на кронштейне сервонасоса и маслянного радиатора.

– Установить заднюю опорную втулку -поз. 1- так, как изображено на рисунке, в кронштейн сервонасоса и маслянного радиатора.

ı Паз опорной втулки показывает вниз.

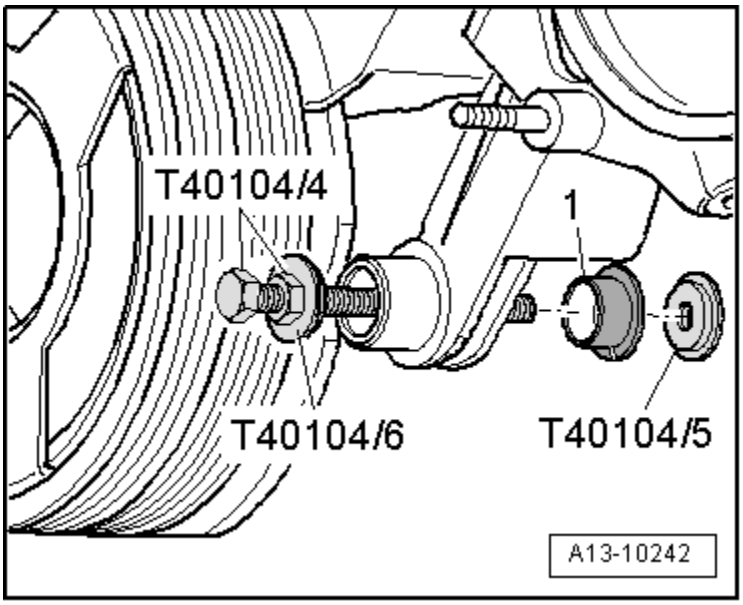

– Установить переднюю опорную втулку -поз. 1- так, как изображено на рисунке, в кронштейн сервонасоса и маслянного радиатора.

ı Паз опорной втулки показывает вниз.

PDF created with pdfFactory Pro trial version www.pdffactory.com

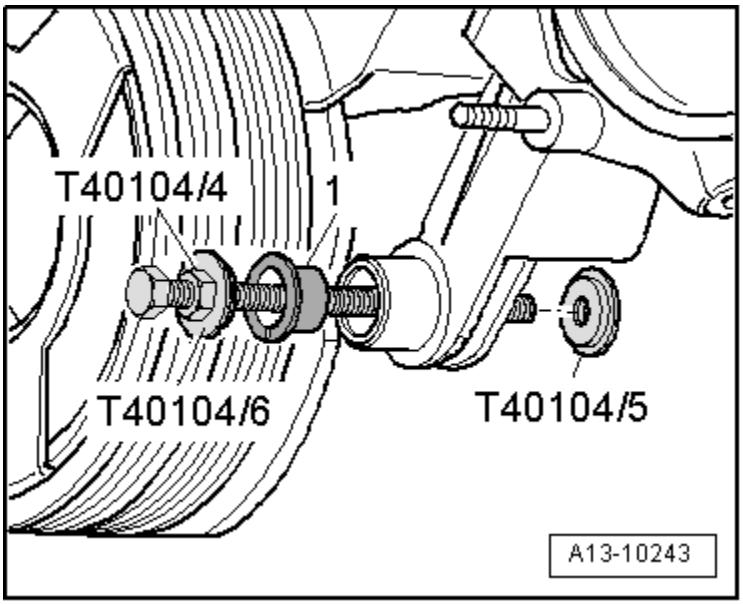

Установить части подвески так, как изображено на рисунке:

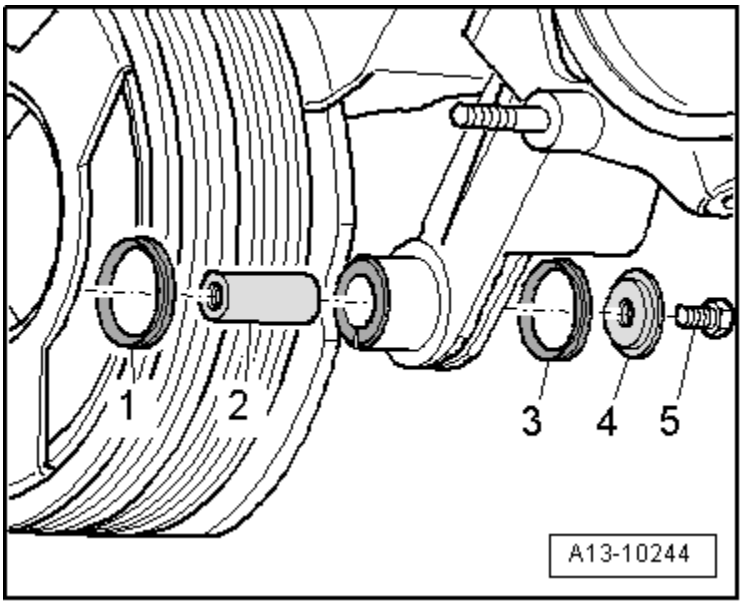

1 - Переднее манжетное уплотнение
- Рабочая кромка уплотнения показывает в направлении движения.

2- Крепежный болт
- не смазывать.
- Большое отверстие показывает в направлении движения

3 - Заднее манжетное уплотнение
- Рабочая кромка уплотнения показывает в направлении движения.

4 - Шайба
- Ступенчатая сторона показывает в направлении движения.
- Нажать на манжетное уплотнение через шайбу.

5 - Задний болт

PDF created with pdfFactory Pro trial version www.pdffactory.com

- Закрутить от руки.

Затянуть задний болт с моментом затяжки:

Инструкция

Задний болт на крепежном пальце можно надежно затянуть с заданным моментом затяжки, действуя только описанным способом.

– Вкрутить болт с гайкой -T40104/4- примерно на 10 оборотов в крепежный палец.

– Законтрировать гайку -T40104/4- в этом положении относительно крепежного пальца, при этом придерживать задний болт с помощью накидного гаечного ключа -1-.

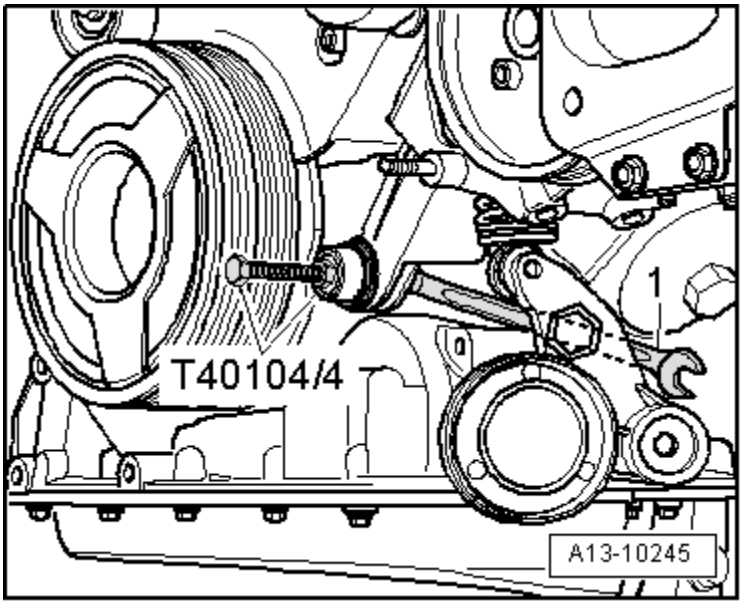

– Установить динамометрический ключ -V.A.G 1331- с насадкой 13 (стандартная) -поз. 2- на контргайку и затянуть задний болт с моментом 30 Нм, при этом придерживать задний болт с помощью кольцевого гаечного ключа -1-.

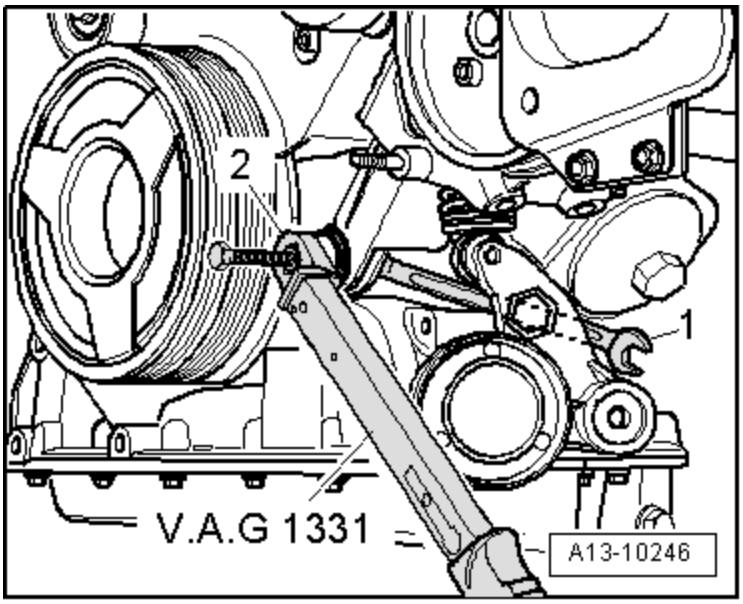

– Установить рычаг натяжного устройства на кронштейн сервонасоса и маслянного радиатора.

– Затянуть болт -2- с моментом 30 Нм, при этом придерживать задний болт с помощью кольцевого гаечного ключа -1-.

Дальнейшая установка осуществляется в обратной последовательности, при этом необходимо соблюдать следующее:

– Установить компрессор кондиционера
→ система кондиционирования; Группа

PDF created with pdfFactory Pro trial version www.pdffactory.com

ремонта87.

– Установить поликлиновой ремень компрессора климатической установки → Глава.

– Установить вентилятор с вязкостной муфтой → Глава.

– Установить рамку радиатора → Описание наружных арматурных работ; Группа ремонта50

– Установить бампер → Описание наружных арматурных работ; Группа ремонта63.

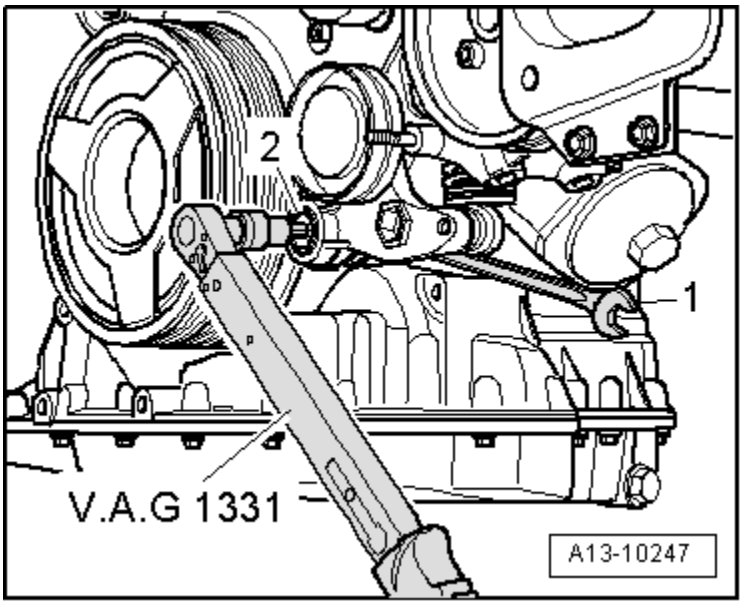

Моменты затяжки

Узел		Нм
Кронштейн компрессора климатической установки к	кронштейну сервонасоса и маслянного радиатора	22
	верхней части масляного поддона	22
Передняя опора силового агрегата к верхней части масляного поддона		45

PDF created with pdfFactory Pro trial version www.pdffactory.com